3）外観図

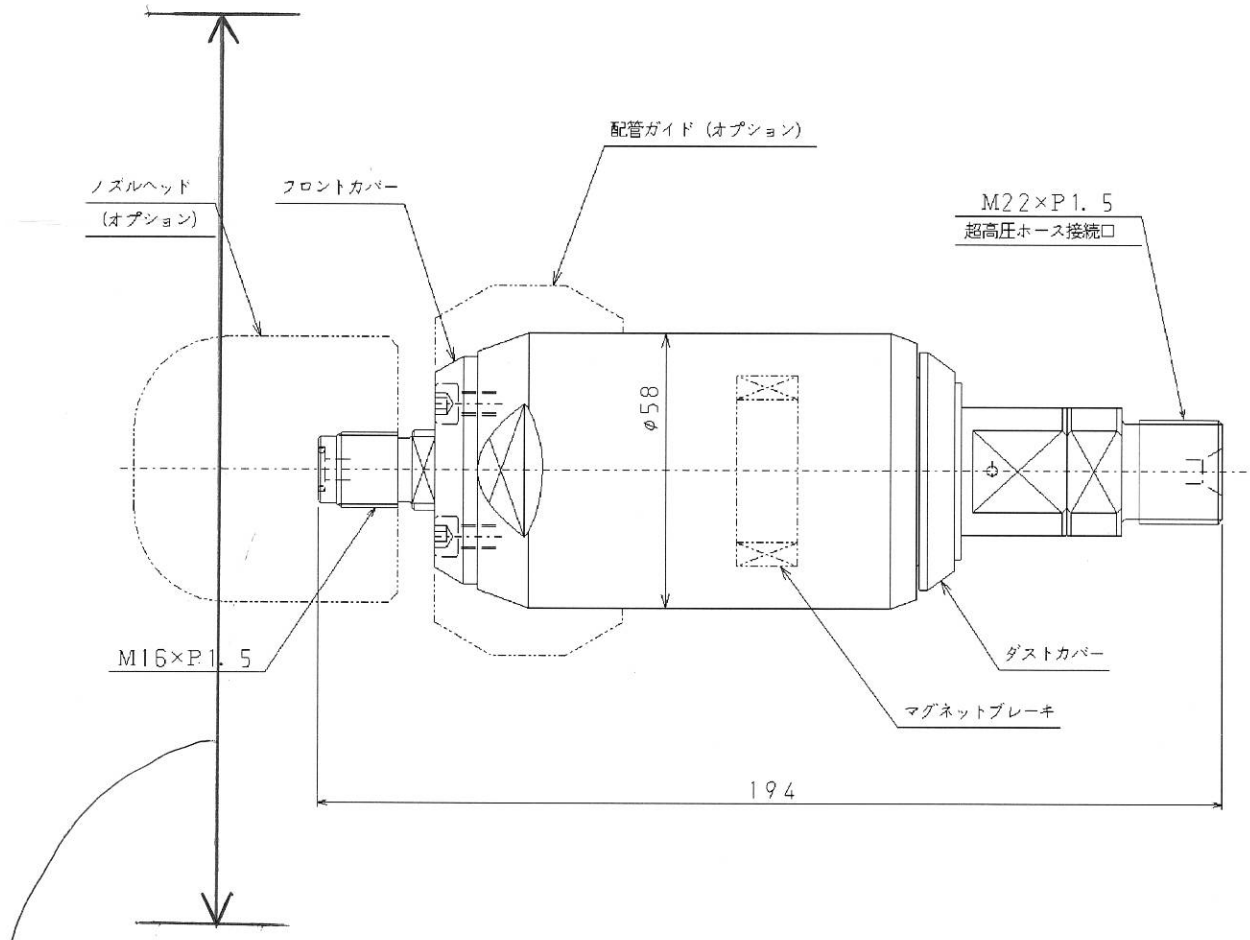

アタッチメント.

φ110 ---2穴1set

φ140 ---2穴1set